FICHA TECNICA REF. SM02020

Medidas alto (milímetros)
80

Medidas ancho max. (milímetros)
45

Medidas de uso y montaje (mm.)
O50

Peso (gramos)
80

Acabados
Natural

Descripción
Unión interior de pasamanos de aluminio anodizable para trabajos de barandillas, fabricado con Al 9

**Las medidas y pesos son aproximados. Otras medidas o acabados bajo consulta.*

EJEMPLOS PRACTICOS

Accesorios y herrajes de aluminio para trabajos de cerrajería

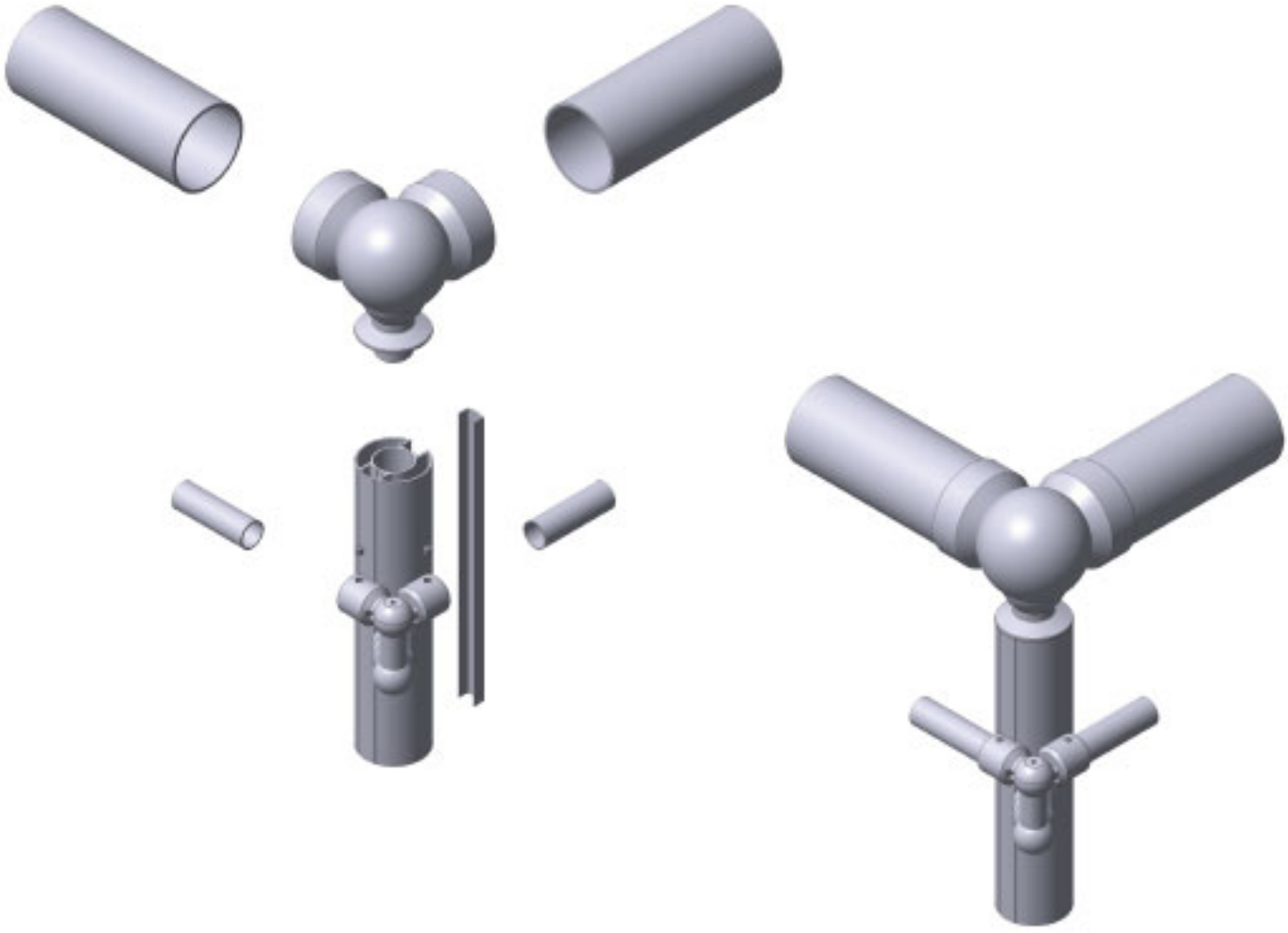

Union interior de pasamanos para barandillas y carpinteria metálica del hogar

GALERIA DE FOTOS

MANUAL VIDEO

www.fejota.es - Tf. 977678281 - Fx. 977677189